PTS

ONMISBAAR OP IEDERE BOUWLOCATIE

Anssems SCHAFTWAGENS **PTS**

BAKWAGENS
PLATEAUWAGENS
MULTITRANSPORTERS
AUTOTRANSPORTERS
KIPPERS
BAGAGEWAGENS
GESLOTEN WAGENS
PAARDENTRAILERS
SCHAFTWAGENS

DE ANSSEMS PTS IS OOK ONZE VERGADERRUIMTE

Anssems PTS Schaftwagens

De Anssems PTS is geschikt voor het snelverkeer en is geproduceerd van duurzame, onderhoudsvriendelijke materialen. Deze robuuste schaftwagen biedt ruim plaats aan zes personen voor een comfortabel verblijf tijdens lunch of overleg. Via een vaste opstap aan de achterzijde betreedt u de verblijfsruimte. Deze ruimte is uitgerust met LED verlichting, wandcontactdozen, kachel en twee ramen voorzien van houten luiken.

Schaftwagen met magazijn

Schaftwagen met toiletruimte en magazijn

Magazijn en toilet

Naast de verblijfsruimte beschikt de Anssems PTS ook over een magazijnruimte of een compact magazijn met toiletruimte. Deze ruimtes zijn bereikbaar via een eigen ingang en voorzien van LED verlichting.

Luiken vastzetten

Stalen opstap
met antislip

Uitzetpoten op
4 hoeken

Lichtschakelaar met
wandcontactdoos

Raam met
ventilatiestand

Stootvaste markering
op alle hoeken

Kachel (1500 Wh)
in verblijfsruimte

LED verlichting

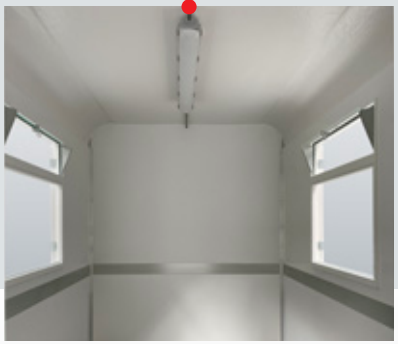

Vaste zitbanken en tafel
verkrijgbaar als accessoire

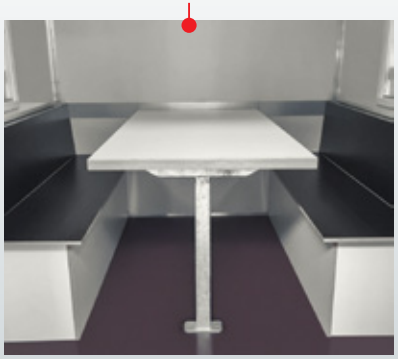

Anssems

ALLES WAT IK NODIG HEB PAST IN HET MAGAZIJN

Extreem sterk

Aan de basis van de Anssems PTS schaftwagen staat een robuust en volbad gegalvaniseerd chassis voorzien van A-kwaliteit assen en oplooprem. De volledig naadloze wanden zijn gemaakt van geïsoleerde polyester panelen in de kleur RAL 9003. Ook het duurzame polyester dak bestaat uit één deel.

Sterk neerklapbaar neuswiel

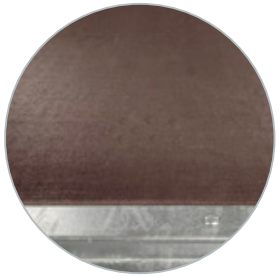

Multiplex vloer met antislipprofiel

Deurhaak

Ventilatierooster

Houten toegangsdeur met houten kozijn

Magazijn afsluitbaar met de zelfde sleutel als de toegangsdeur

Hoofdaansluiting stroom 230 Volt

Anssems

Sandwichpanelen

De wanden zijn opgebouwd uit 3-laags polyester sandwichpanelen. Deze sandwichpanelen zijn van zeer hoge kwaliteit en hebben een aantal belangrijke voordelen zoals een hoge stijfheid en drukvastheid. De foam kern zorgt voor een optimale isolatiewaarde. Daarnaast zijn de panelen licht in gewicht en onderhoudsvriendelijk.

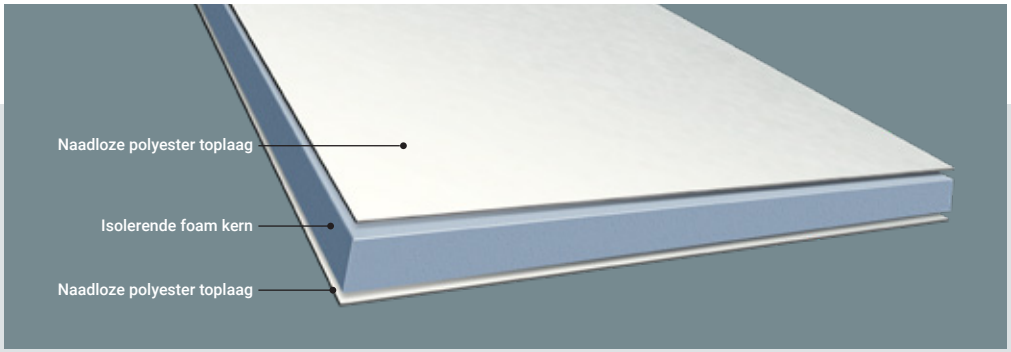

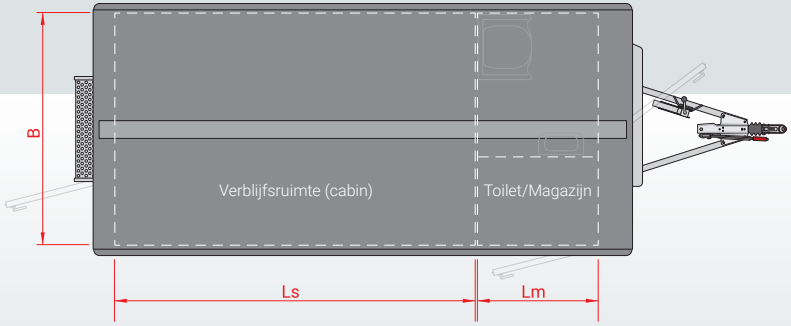

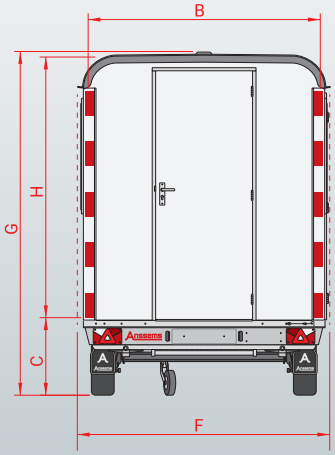

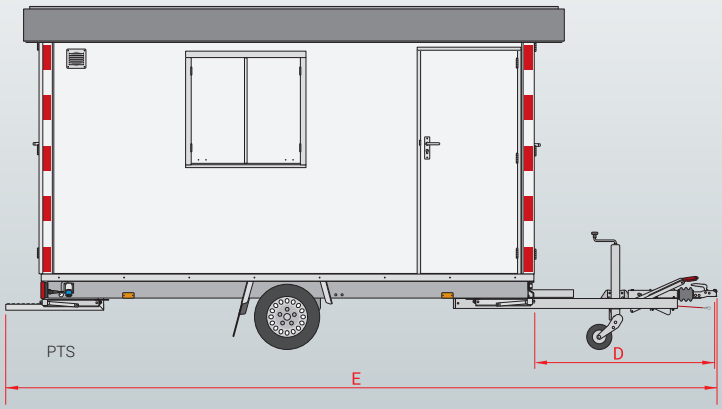

Type	PTS 1400 390x188	PTS 1400 390x188 met toilet
Totaal draagvermogen	1400 kg	1400 kg
Ledig gewicht	890 kg	930 kg
Laadvermogen	510 kg	470 kg
Aantal assen	1	1
Geremde uitvoering	v	v
Magazijn ruimte	v	v
Toilet ruimte	x	v
Aantal personen	6	6
Bandenmaat	185/60R12	185/60R12
Velgen	staal	staal
Laadvloer uitvoering	multiplex	multiplex
Wanden	polyester sandwichpaneel	polyester sandwichpaneel
Kleur wanden	RAL 9003	RAL 9003
Dak uitvoering	polyester	polyester
Kleur dak	grijs	grijs
Binnenhoogte (H)	211 cm	211 cm
Verblijfsruimte (Ls x B)	292 x 188 cm	292 x 188 cm
Magazijn/toilet (Lm)	98 cm	98 cm
Vloerhoogte (C)	60 cm	60 cm
Vrije dissellengte (D)	145 cm	145 cm
Totale lengte (E)	576 cm	576 cm
Totale breedte (F)	205 cm	205 cm
Totale hoogte (G)	277 cm	277 cm

Accessoires	PTS 1400	PTS 1400
Elektrische kachel 1500 w	s	s
Tafel + vaste zitbanken	v	v
Reservewiel	v	v
As-schokbrekers	v	v

s *standaarduitrusting*

v *verkrijgbaar als accessoire*

Anssems
Altijd achter je.

Anssems heeft een compleet aanbod aan transportoplossingen van feilloze kwaliteit, en dat al sinds 1977. Standaard rijk uitgeruste aanhangwagens voor elke klus, voor de professionele en particuliere gebruiker. Ons team en het moderne machinepark werken uiterst secuur en zorgen voor een constante hoge kwaliteit. We produceren naar de hoogste eisen maar gebruikerscomfort en veiligheid staan op nummer één. Anssems, als het zwaar wordt dan staan we achter je.

Bezoek: www.anssems.eu

Uw Anssems-dealer

AB2302NL-PTS

A Bakwagens **BSX**

A Bakwagens **GT-O**

A Bakwagens **GT-R**

A Plateauwagens **ASX**
(met rijplaten)

A Plateauwagens **PSX**

H Plateauwagens **MEDAX**

A Plateauwagens **PLT**

H Multitransporters **CARAX**

A Multitransporters
MSX-Basic / MSX

A Autotransporters **AMT**

A Autotransporters **AMT-ECO**

A Kippers **KSX**
(drie-zijdig)

A Kippers **KLT**
(achterwaarts)

A Bagagewagens **GT-HT/VT1**

A Gesloten wagens
GT-VT2/VT3/VT4

H Machinetransporters
TERRAX

H Machinetransporters
TERRAX-Basic

A Paardentrailers **PTH**

A Schaftwagens **PTS**

Anssems Go-Getter

Model- en constructiewijzigingen, als ook druk- en zetfouten voorbehouden.

De Anssems-Groep:

Anssems Aanhangwagens B.V.
Ericssonstraat 50
NL-5121 ML Rijen

Anssems Anhänger GmbH
Londoner Straße 15
D-48455 Bad Bentheim-Gildehaus

Anssems Remorques Sarl
Rue Pierre Brossolette
FR-58600 Garchizy

Hulco Trailers GmbH
Wiener Straße 34
D-48455 Bad Bentheim-Gildehaus